AsReader®

ASA-038J

取扱説明書

リチウムイオン電池 ASP-032 用充電器

初版　2026 年 2 月 17 日

目次

はじめに.....2

安全にお使いいただくために（必ずお守りください）.....4

1 各部の名称.....6

2 機能説明及び操作方法.....7

付録： 仕様.....10

はじめに

このたびは ASA-038J をお買い上げいただき誠にありがとうございます。ASA-038J はリチウムイオン電池 ASP-032 の専用充電器です。本書では、ASA-038J を正しくお取り扱いいただくための注意事項を記載しています。ご使用前に必ずお読みください。

※ 本書では一部の表記を除いて ASA-038J を「本製品」と表記しています。

問い合わせ先
この取扱説明書に関するご意見、ご質問は
弊社ホームページの「お問い合わせ」からご連絡ください。
【お問い合わせ先（弊社ホームページ）】
https://asreader.jp/contact/

★本書の著作権は弊社に帰属し、弊社の承諾なしに本書の一部または全部を複写、転載、改変、他言語への翻訳などを行うことは禁じられています。
★本書にある画像はイメージであり、実際の製品と異なる場合があります。
★弊社では、お客様の生命や身体、財産に被害を及ぼすことなく、安全に使っていただくために、細心の注意を払っております。本製品をご使用になる際には、本書をよくお読みの上、お使いください。本書の記載内容を守らないことにより生じた損害に関して、弊社は責任を負いかねます。
★地震、雷、風水害などの天災及び弊社の責任以外の火災、第三者による行為、その他の事故、お客様の故意または過失・誤用・その他の異常な条件下での使用により生じた損害に関しては、弊社は責任を負いかねますのでご了承ください。
★弊社が落下・衝撃によると判断した不具合に対しては、保証期間内であっても有償修理となります。
★弊社では、弊社製品が他の特許などを侵害しない為の適切な処置をとっていますが、以下の(1)～(4)のいずれかを原因として生じた特許などの侵害については、責任を負いかねますのでご了承ください。
(1) 弊社以外から供給された部品、製品、装置と組み合わせて使用された場合
(2) 弊社製品が意図されない方法で使用された場合
(3) 弊社以外によって行われた弊社製品の改変
(4) 弊社製品を購入された国以外の地域での使用

■改版履歴

版	改版内容	日付
初版	新規作成	2026/02/17

※ 本書の内容は、仕様変更などにより予告無しに変更することがあります。

安全にお使いいただくために（必ずお守りください）

けがや故障、火災などを防ぐために、ここで説明している警告、注意事項を必ずお読みください。

⚠ 警告
分解や改造、修理などをご自身で行わないでください。故障、発火、感電の原因になります。万一、改造などにより不具合が生じても、弊社は一切の責任を負いかねます。
使用中に本製品から煙がでている、異臭や異音がしているなどの異常があるときは、すぐに使用をやめてください。そのまま使用すると、火災や感電の原因になります。
本製品を落としたり、投げつけたりするなど強い衝撃を与えないでください。破損、発火、感電、故障の原因になります。落下により本製品が破損し、機器内部が露出した場合は、露出部に手を触れないでください。感電したり、破損部でけがをする場合があります。
本製品でリチウムイオン電池 ASP-032 以外の電池を充電しないでください。本製品及び電池の故障、発熱、発火の原因になります。
本製品をリチウムイオン電池 ASP-032 の充電以外の目的で使用しないでください。故障、発火、感電の原因になります。
本製品の入力定格に適合した AC アダプタを使用してください。適合しない AC アダプタを使用すると、故障、発火、感電の原因になります。
本製品上に水分をこぼした場合は、すぐに使用をやめて、お買い上げの販売会社にご相談ください。

⚠ 注意
本製品を使用中に異常を感じた場合は、すぐに使用をやめて、お買い上げの販売会社にご相談ください。
本製品を水回りなどの水分がかかりやすい環境で使用しないでください。本製品が故障する原因になります。
本製品をぐらついた台の上や傾いた所など不安定な場所で使用しないでください。本製品が落下して破損する原因になります。
本製品の動作温度範囲を超える低温環境、高温環境で使用しないでください。電池が正常に充電されない恐れがあります。
本製品を廃棄するときは、法令及びお住まいの地域の条例に従って処分してください。

お手入れの仕方

本製品は常にきれいな状態でご使用ください。本製品が汚れたときは、乾いたやわらかい布で拭いてください。シンナー、ベンジンなど揮発性の溶剤を使用すると、変質や変色を起こす恐れがあります。

1 各部の名称

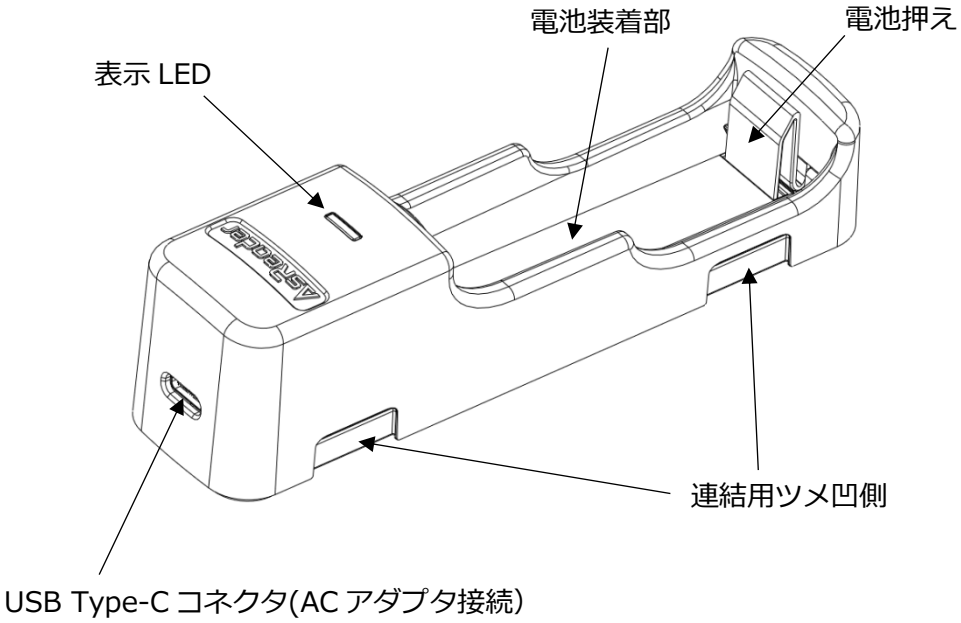
電池装着部
電池押え
表示 LED
連結用ツメ凹側
USB Type-C コネクタ(AC アダプタ接続)

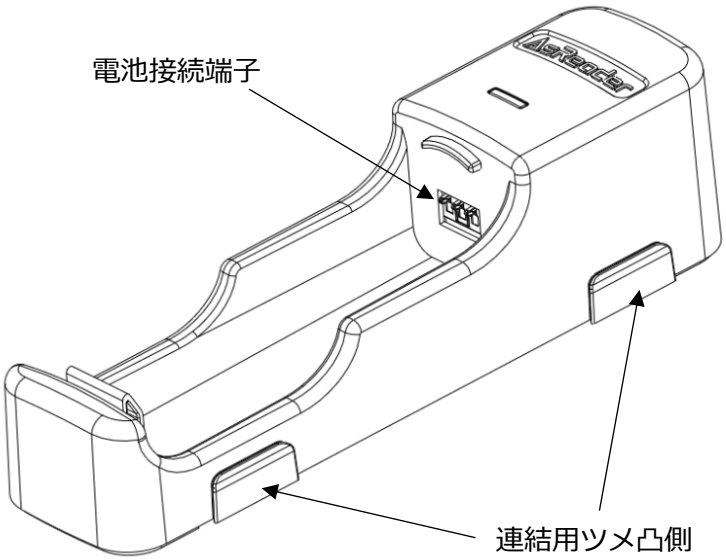
電池接続端子
連結用ツメ凸側

2 機能説明及び操作方法

1) 電源供給

本製品の USB Type-C コネクタに AC アダプタを接続してください。USB PD 対応 AC アダプタを接続すると急速充電を行い、USB PD 非対応 AC アダプタ(出力電圧 5V 固定)を接続すると通常充電を行います。

正常な充電を行うために次の仕様を満たす AC アダプタを使用してください。

USB PD 対応 AC アダプタ：20W 以上

USB PD 非対応 AC アダプタ：10W 以上(5V で 2A 以上)

2） 電池の装着と取り外し

本製品に電池を装着すると充電が始まります。電池の装着は下図の手順で行ってください。手順どおりでない場合、本製品または電池が破損することがあります。

①

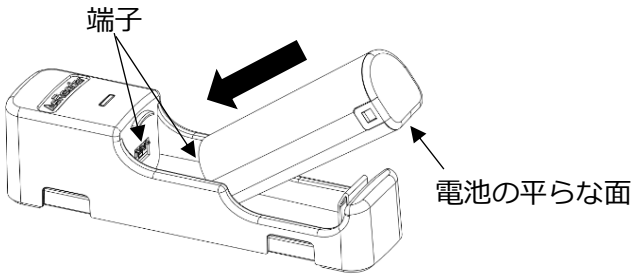

電池の平らな面を下にし、本製品と電池の端子を向かい合わせにした状態で電池を装着します。

②

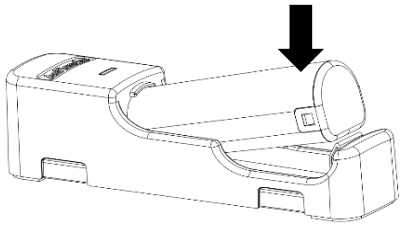

矢印のところで電池を押し入れます。

電池の取り外しは下図のように行ってください。

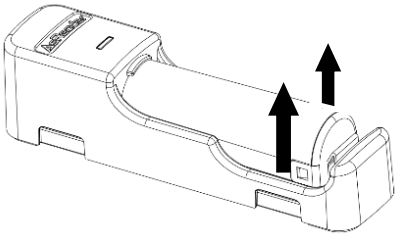

電池の両脇をつまんで引き上げます。

3） 表示 LED

動作状態	LED 点灯状態
急速充電中	赤点灯
通常充電中	青点灯
充電完了	緑点灯
AC アダプタ未接続	消灯
電池未装着	
充電エラー　※	

※充電エラーは以下の場合に発生します。

・電池の温度が充電に適する温度範囲(0～40℃)でない場合

・電池が劣化している場合

4） 本製品同士の連結

本製品を複数台使用される場合、下図のように本製品同士を連結することができます。

なお、連結した場合も本製品 1 台ずつ個別に AC アダプタからの電源供給が必要です。

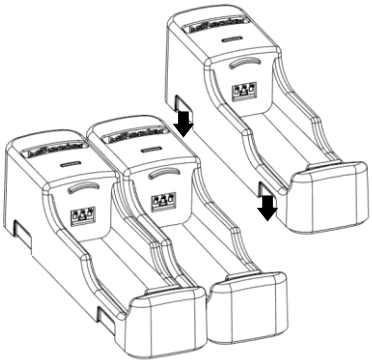

2 ヶ所の連結用ツメを嵌め合わせます。

付録： 仕様

型式		ASA-038J
充電	適合電池	リチウムイオン電池 ASP-032 (3400 mAh)
	AC アダプタ	USB PD 対応 AC アダプタ(急速充電) 20W 以上 USB PD 非対応 AC アダプタ(通常充電) 10W 以上(5V で 2A 以上)
	AC アダプタ用コネクタ	USB Type-C
	入力定格 (電圧/電流)	5V/1.4A, 9V/1.2A, 12V/1.0A, 15V/0.8A (USB PD 対応 AC アダプタ) 5V/1.4A (USB PD 非対応 AC アダプタ)
	充電時間 ※1	約 2.5 時間(急速充電) 約 3.5 時間(通常充電)
外観	寸法 (D)x(W)x(H)	134 × 35 × 36 mm
	質量	93 g (電池含まず)
	素材	PC+ABS
	筐体色	黒
	表示 LED	充電中：赤点灯(急速充電)、青点灯(通常充電) 充電完了：緑点灯
環境性能	動作	温度：0℃~40℃ 湿度：20～85 %RH
	保管	温度：-10℃~50℃ 湿度： 10～95 %RH
適合規格		FCC / RoHS

※1 電池の状態や充電環境により充電時間は変動します。

ASA-038J

取扱説明書

株式会社アスタリスク

〒532-0013

大阪府大阪市淀川区木川西 2 丁目 2-1 AsTech Osaka Building

・AsReader は、株式会社アスタリスクの登録商標です。